תפקיד / תאריך	המזמין	מתאם המערכות	אדריכל	אדרי נוף	קונסטרוקציה	אינסטלציה	מיזוג אוויר	בטיחות		
	פארק		פלסנר	מוריה סקלי	לבני	פלגי מים	דוד זוסמן	B-SAFE		
22.3.17	DWG+PDF		DWG+PDF	DWG+PDF	DWG+PDF	DWG+PDF		DWG+PDF		
8.6.17	DWG+PDF		DWG+PDF	DWG+PDF	DWG+PDF	DWG+PDF		DWG+PDF		

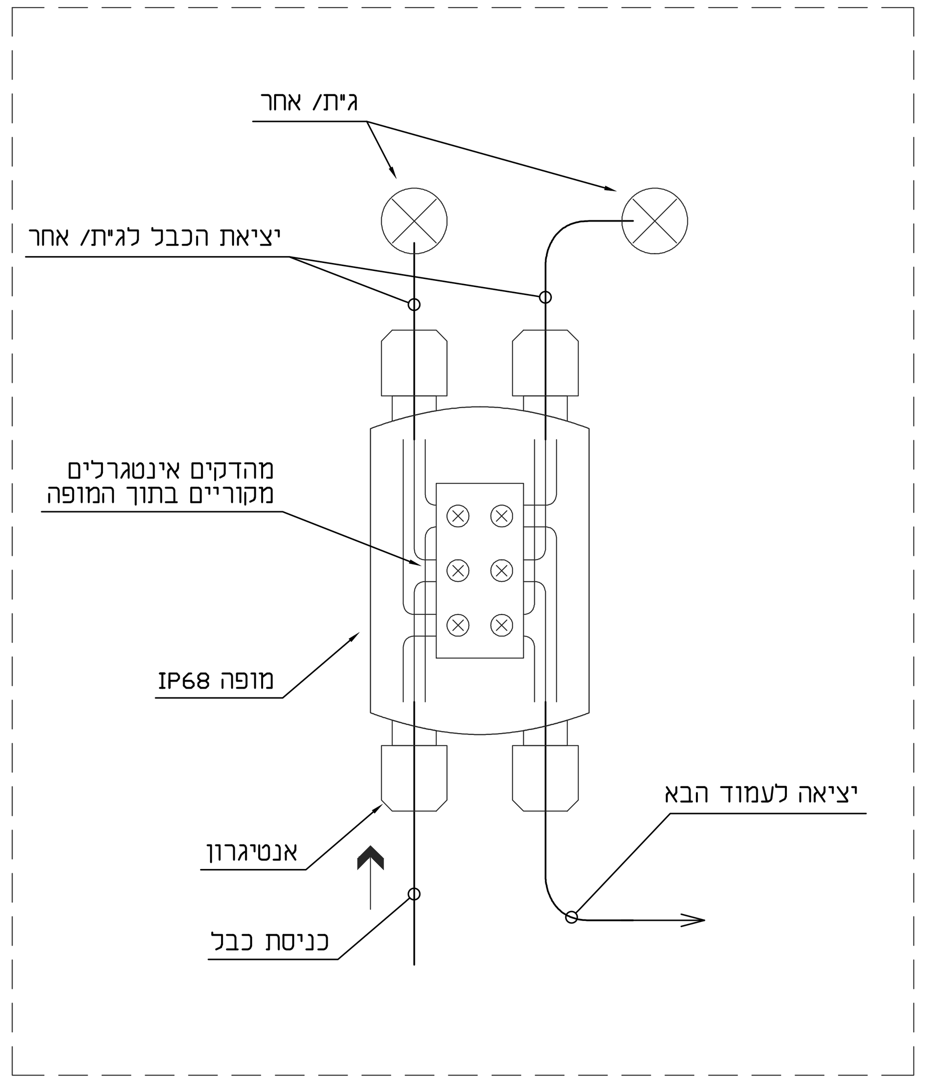

פרט מופה ג'יל IP68 (PAGURO)
להתקנה בתוך עמודי הקונסטרוקציה

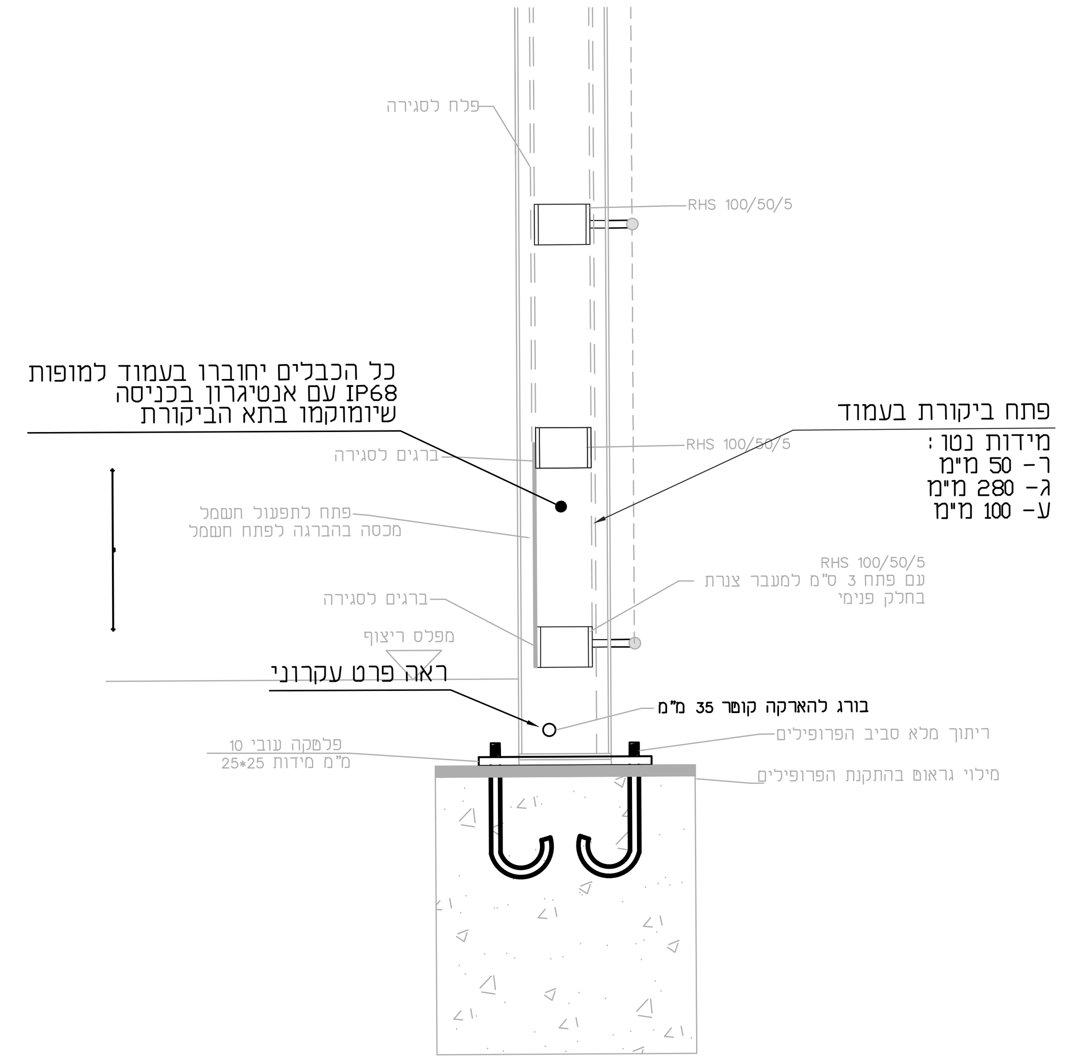

פרט תחתית המסגרות עם מכסה
חתך
קנ"מ: 1:10

* הוכן על גבי פרטים לביצוע של קונסטרוקטור.
* בעמודים 1-3, 1-7, 2-3, 2-7 יכנס לעמוד צינור נוסף בקוטר 25 מ"מ להזנת גית חירום
* בעמודים 1-1, 1-4, 1-12 יכנס לעמוד צינור נוסף בקוטר 25 מ"מ שלטי יציאה
* לאחר הנחת הצנרת יש לבטנה לכל אורכה.
* במקומות בהן יש פתח הכנה לכבל, יש לבצע טבעת סיליקון, סביב הפתח כדי שהכבל לא ינזק

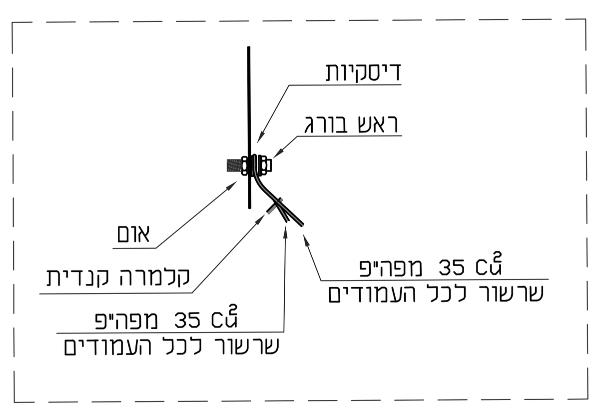

פרט עקרוני - חיבור מוליכי
הארקה לעמודי הרונסטרוקציה בחממה

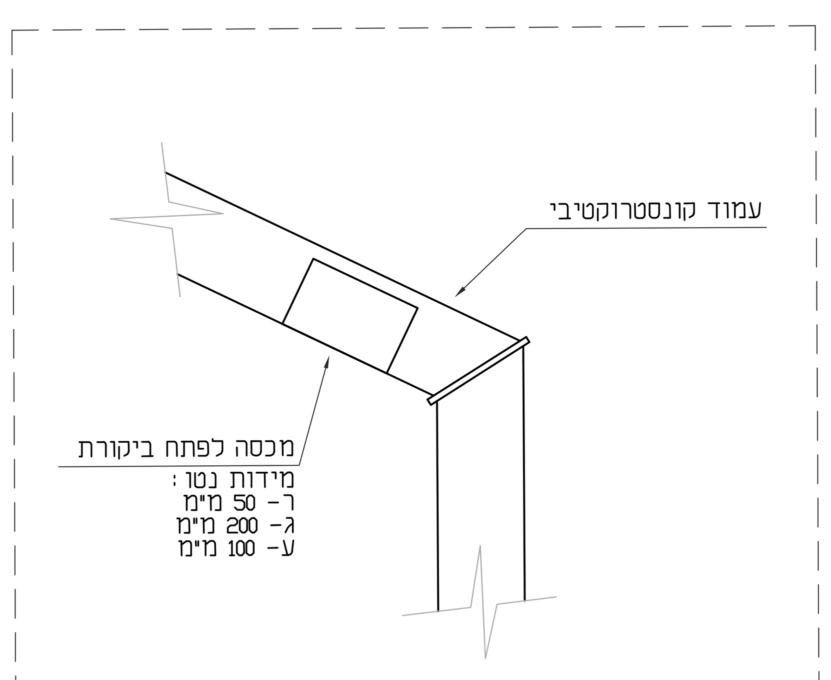

פרט עקרוני - פתח ביקורת
למעבר כבלים בחלקה העליון של החממה

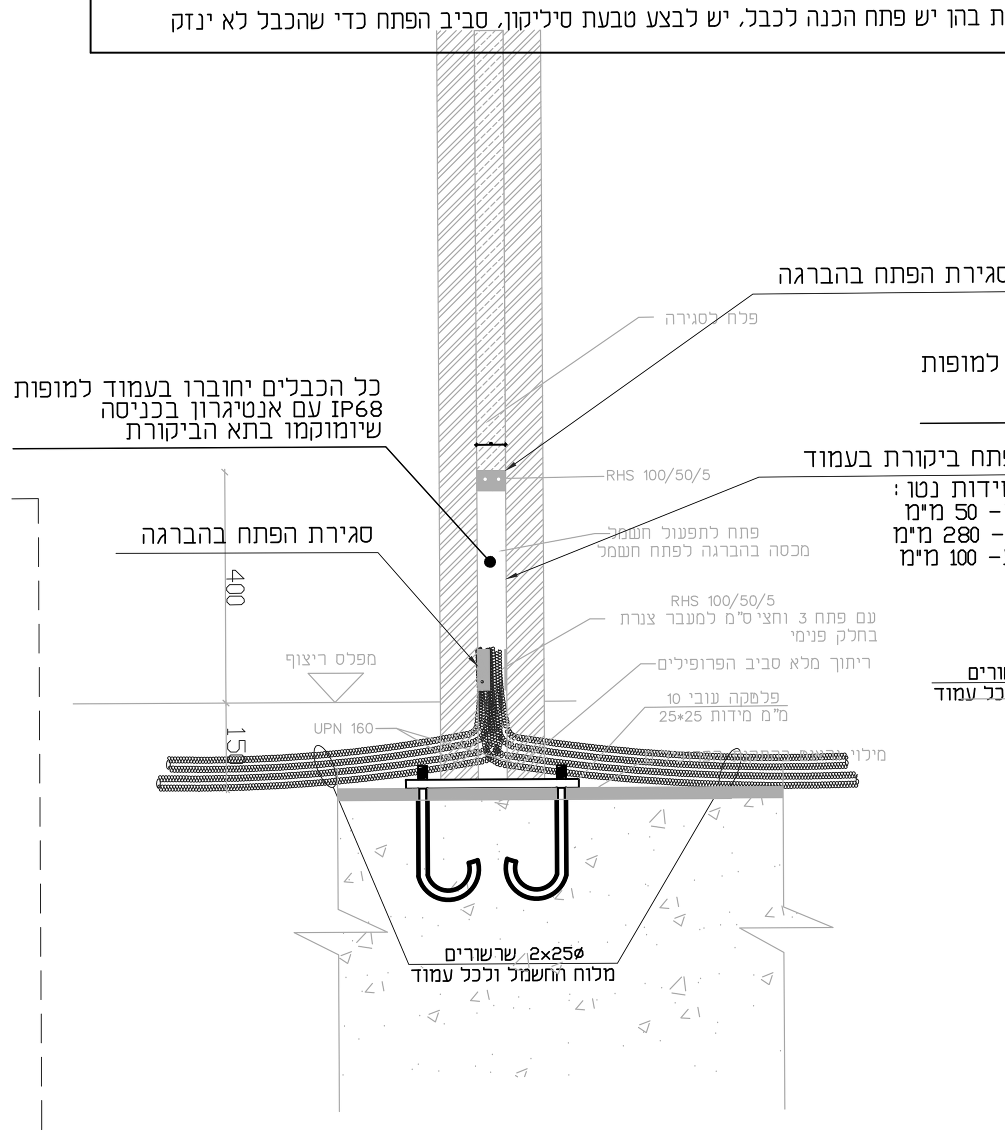

פרט תחתית המסגרות ללא מכסה
חזית
קנ"מ: 1:10

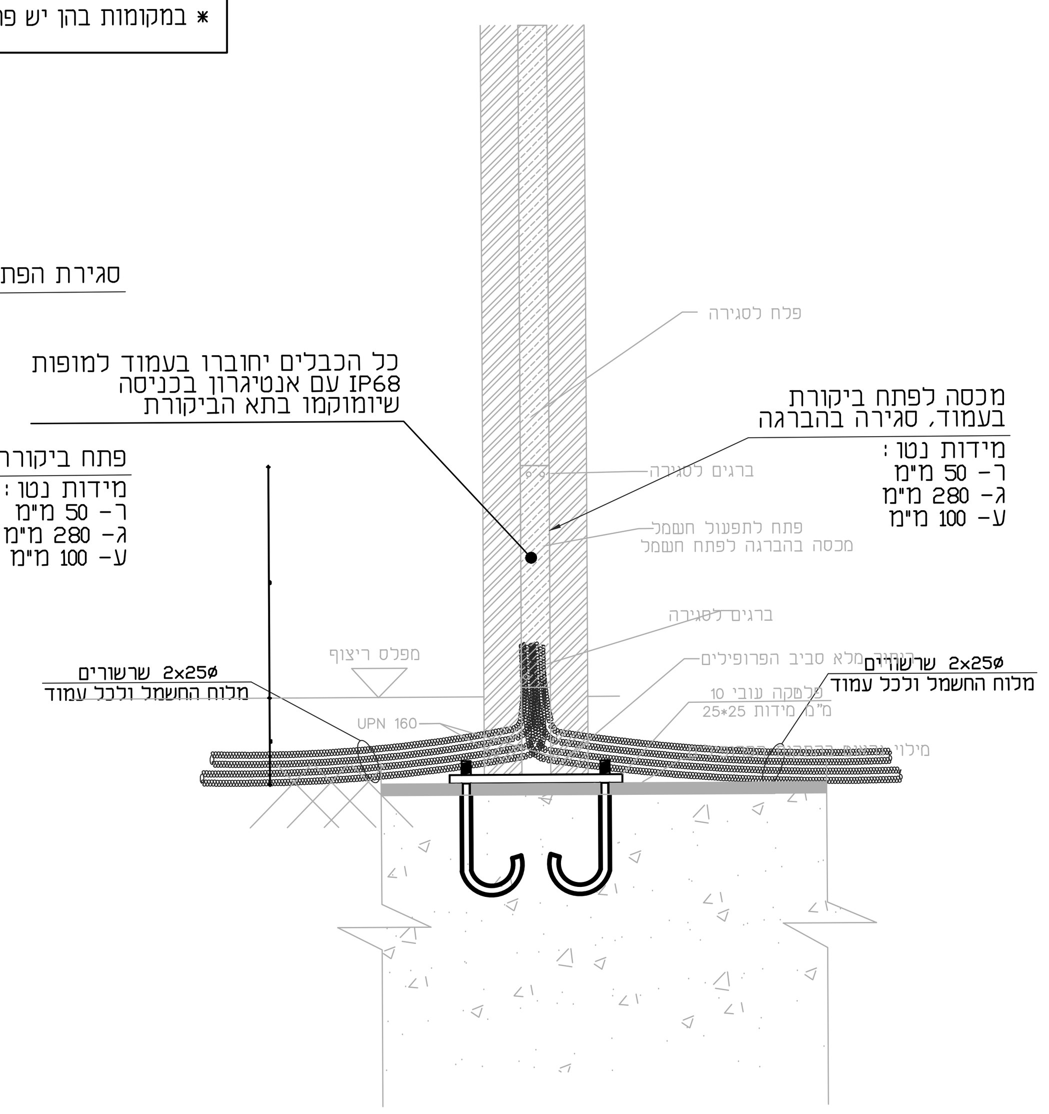

פרט תחתית המסגרות עם מכסה
חזית
קנ"מ: 1:10

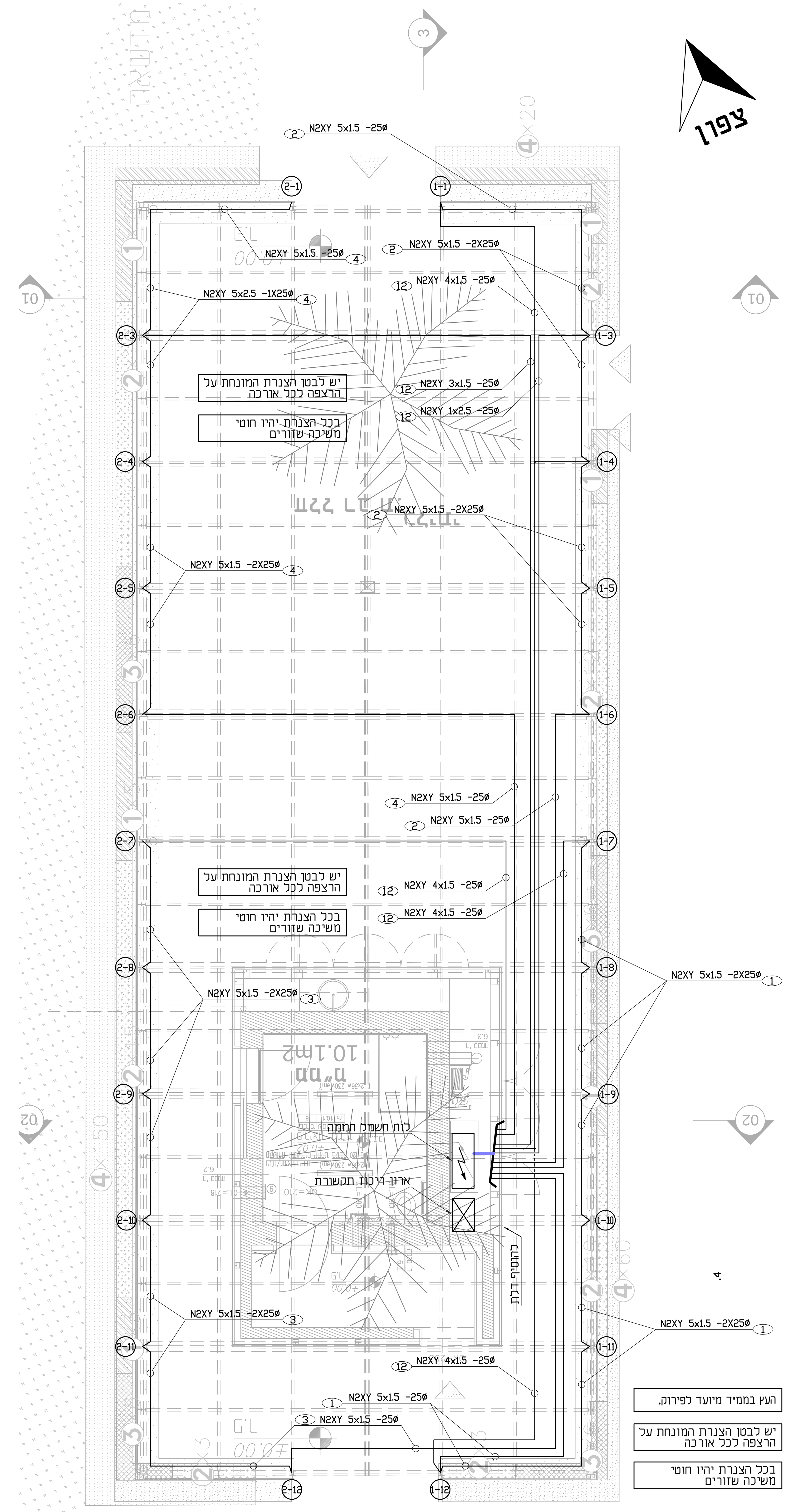

מהדורה	תאריך	תיקונים	תיקון בוצע ע"י
0	7.9.2020	עדכון למכרז	נתי סול

פלסנר
פרוג 33 ת"א 63417
טלפון 03-5224022
פקס 03-5238586
www.plesnerarchitects.com

ג.ב. מהנדסים יועצים
ב"ב 51202, רח' ברוך הירש 30 טל': 5789499, פקס: 5789498
E-mail : gb_office@013net.net

לעיון / למכרז / לביצוע

הוכן עבור: פארק אריאל שרון

פארק אריאל שרון
מבנה חממה

תכנית תוואי צנרת במבנה

תוכנן ע"י:	דורון אברהם
שורטט ע"י:	דורון אברהם
אישר:	שמואל בנקהלטר
שם קובץ:	1949-1701
מכון העתקות:	דף אור
מידות הגליון:	100x60 ס"מ
מס' הפרוייקט:	1949-17
מס' הגליון:	Layout4
ק.מ.	1: 50
תאריך:	22.3.17