תפקיד / תאריך	המזמין	מתאם המערכות	אדריכל	אדרי נוף	קונסטרוקציה	אינסטלציה	מיזוג אוויר	בטיחות		
	פארק		פלסנר	מוריה סקלי	לבני	פלגי מים	דוד זוסמן	B-SAFE		
22.3.17	DWG+PDF		DWG+PDF	DWG+PDF	DWG+PDF	DWG+PDF		DWG+PDF		
8.6.17	DWG+PDF		DWG+PDF	DWG+PDF	DWG+PDF	DWG+PDF		DWG+PDF		

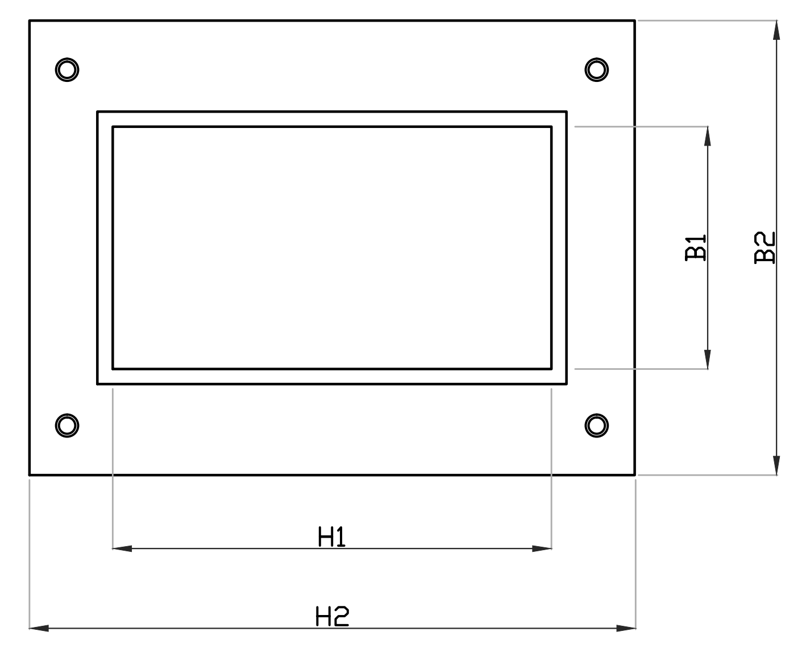

סוג מסגרת / מידה במ"מ	SB 2x1	SB 4x1	SB 8x1	SB 8x2	SB 8x3
H1xB1	101/120	160/120	280/120	280/248	280/376
H2xB2	221/240	280/240	400/240	400/368	400/496

גדלים ומידות עבור שרוולי כניסת כבלים/צינורות
למרחב מוגן (כדוגמת תוצרת אור-יון)
(ללא קנ"מ)

מקרא:

	שקע 16 א' על הקיר או בחלל התקרה	H=90
	שקע CEE '16א	H=90
	שקע CEE 5x16A	H=90
	נקי טלפון	H=90
	נקי מחשב על הקיר או בחלל התקרה	H=90
	נקי אינטרקום	H=130
	נקי טלוידיה	H=90
	האביזרים המסומנים ברצפה IP68	
	מפסק ביטחון דו / תלת קטבי	H=160
T	נקי תרמוסטט	H=160
	לחצן הפסקת חירום	H=200

הערות:

1. אין לבצע חיבורים בקופסאות עומק. כל החיבורים יבועצו בקופסאות עיליות בלבד ולכל אביזר תבוצע ירידה עם צנור נפרד .
2. נקי טלפון "בזק" תבוצענה בצנור ⌀23 מ"מ בצבע כחול עם כבל תקני ($4(2\times0.5^2)$ מהנקודה אל ארגז התקשורת כל נקודה במעגל נפרד ועם אביזר כפול.
3. נקי מסוף או נקי תקשורת אחוצה תבוצענה בצנור ⌀23 מ"מ בצבע חום עם כבל CAT7. כל נקודה במעגל נפרד.
4. המיקום המדוייק של תעלת הרשת יקבע בהתאם לחתך טיפוסי עם תיאום מערכות.
5. האינסטלציה החשמלית תבוצע בכבלים N2XY מונחים בתעלת רשת או לפי תוכניות.
6. צנורות שיוצאים מתעלת הרשת אל הנקודות יש לקשור אל התעלה ע"י חבקים פלסטיים בשני מקומות לפחות.
7. נקי אינטרקום תבוצענה בצנור ⌀16 מ"מ בצבע צהוב עם כבל ($4(2\times0.5^2$ מהנקודה אל ארגז התקשורת. כל נקודה בנפרד.
8. נקי גלוי אש תבוצענה בצנורות ⌀16 מ"מ בצבע אדום עם כבלים 2x1 ממ"ר בהתאם לתכנית חווט המאושרת לביצוע. .
9. צנרת בצבע ירוק שמורה למערכות חשמל בלבד.
10. על הקבלן לקבל אישור מראש על כל האביזרים וגופי התאורה.
11. גובה האביזרים יהיה כמפורט לעיל אלא אם בתכנית רשום אחרת. המיקום המדוייק של האביזרים יהיה לפי המסומן בתכניות פריסה של האדריכל.

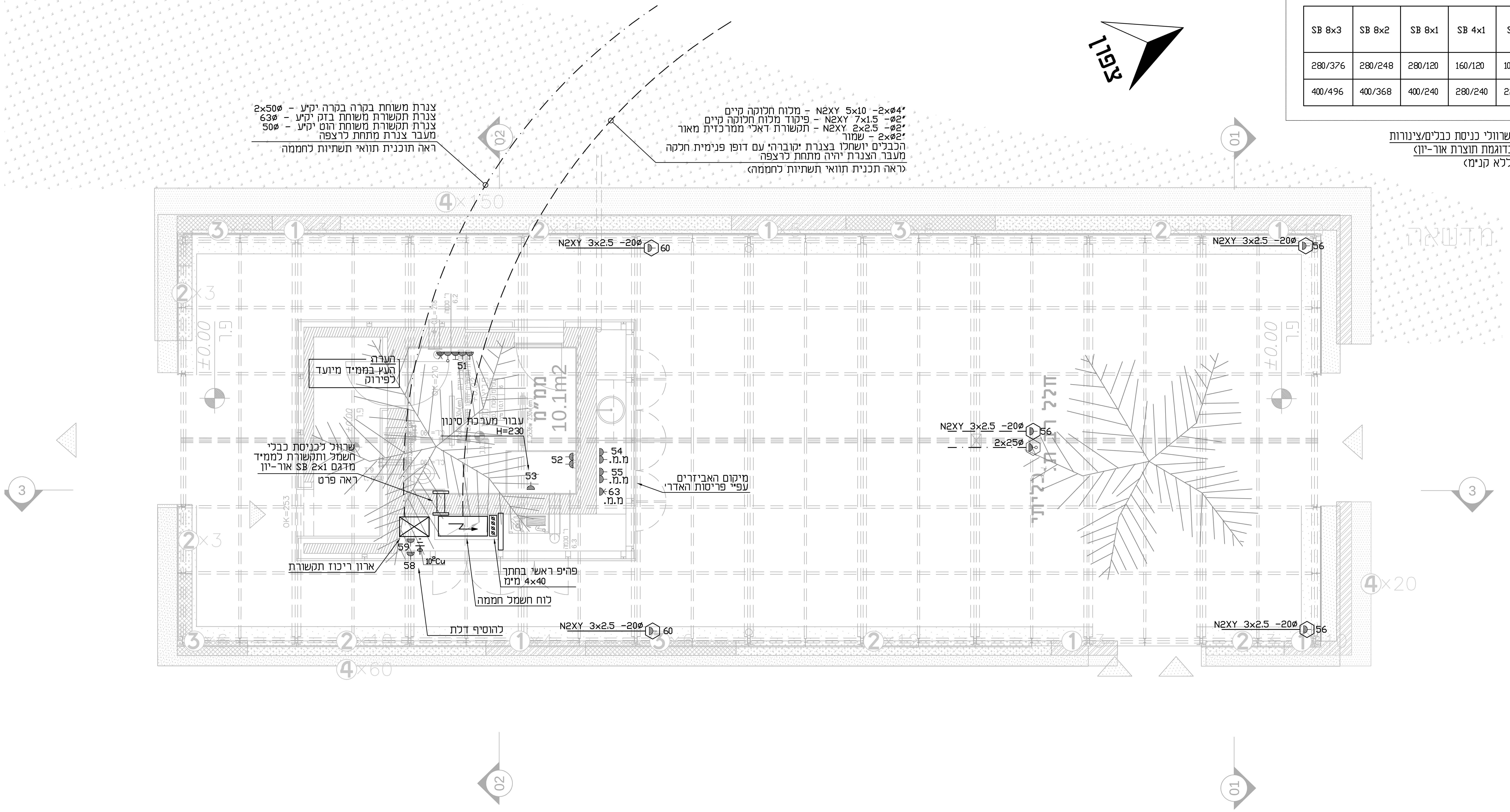

צפון
צנרת משוחת בקרה בקרה יק"ע - 2x50⌀
צנרת תקשורת משוחת בזק יק"ע - 63⌀
צנרת תקשורת משוחת הוט יק"ע - 50⌀
מעבר צנרת מתחת לרצפה
ראה תוכנית תוואי תשתיות לחממה
"2x⌀4- N2XY 5x10 - מלוח חלוקה קיים
"⌀2- N2XY 7x1.5 - פיקוד מלוח חלוקה קיים
"⌀2- N2XY 2x2.5 - תקשורת דאלי ממרכזית מאור
"2x⌀2 - שמור
הכבלים יושחלו בצנרת "קוברה" עם דופן פנימית חלקה
מעבר הצנרת יהיה מתחת לרצפה
(ראה תכנית תוואי תשתיות לחממה)
02
01
3
4x150
4x60
4x20
2x3
±0.00
G.L
N2XY 3x2.5 -20⌀
60
56
2x25⌀
הערה:
העץ בממ"ד מיועד לפירוק
51
52
53
54
55
63
58
59
מ.מ.
ממ"מ
10.1m2
עבור מערכת סינון
H=230
שרוול לכניסת כבלי חשמל ותקשורת לממ"ד מדגם SB 2x1 אור-יון
ראה פרט
מיקום האביזרים עפ"י פריסות האדרי
ארון ריכוז תקשורת
10^2Cu
פה"פ ראשי בחתך 4x40 מ"מ
לוח חשמל חממה
להוסיף דלת
OK=253

מהדורה	תאריך	תיקונים	תיקון בוצע ע"י
0	16.9.2020	עדכון למכרז	נתי סול

פלסנר
PLESNER
פרוג 33 ת"א 63417
טלפון 03-5224022
פקס 03-5238586
www.plesnerarchitects.com

△ לעיון
● למכרז
⬡ לביצוע

ג.ב. מהנדסים יועצים
ב"ב 51202, רח' ברוך הירש 30 טל': 5789499, פקס: 5789498
E-mail : gb_office@013net.net

SGS
ISO 9001

הוכן עבור
פארק אריאל שרון

פארק אריאל שרון
מבנה חממה

תכנית כח תקשורת

תוכנן ע"י: דורון אברהם
שורטט ע"י: דורון אברהם
אישר: שמואל בנקהלטר
שם קובץ: 1949-1701
מכון העתקות: דף אור
מידות הגליון: 55x100 ס"מ

מס' הפרוייקט: 1949-17
מס' הגליון: Layout2
ק.מ. 1: 50
תאריך: 22.3.17