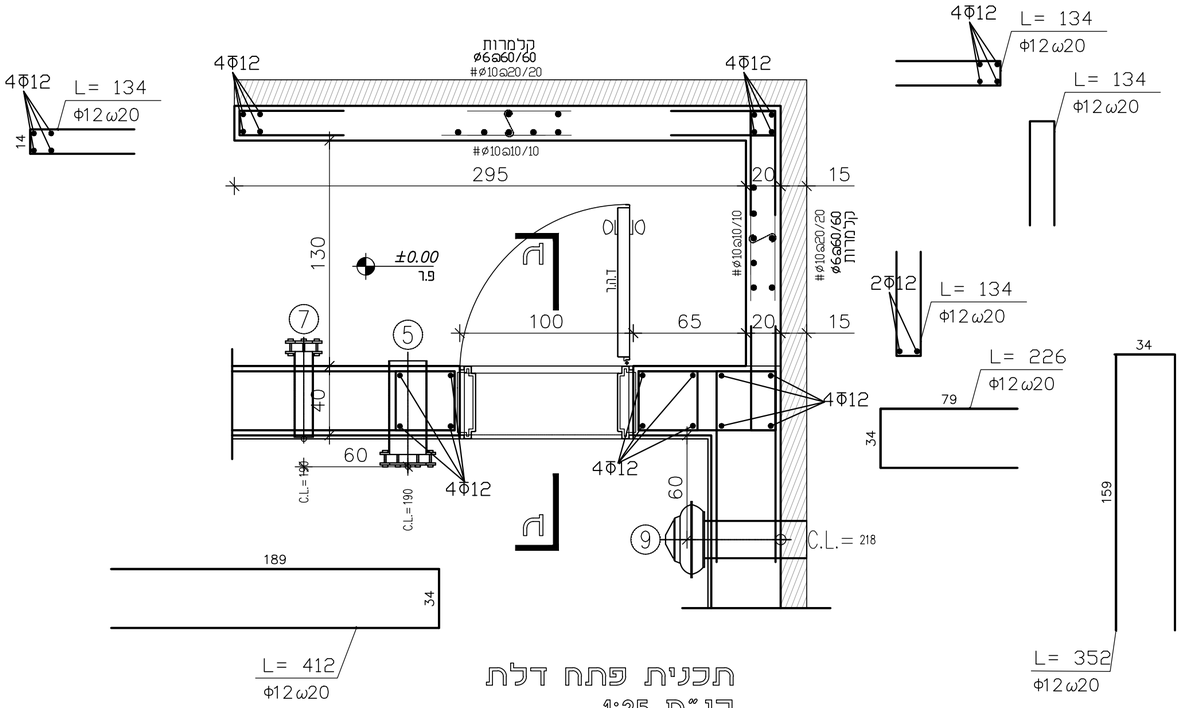

תכנית פתח דלת
קנ"מ 1:25

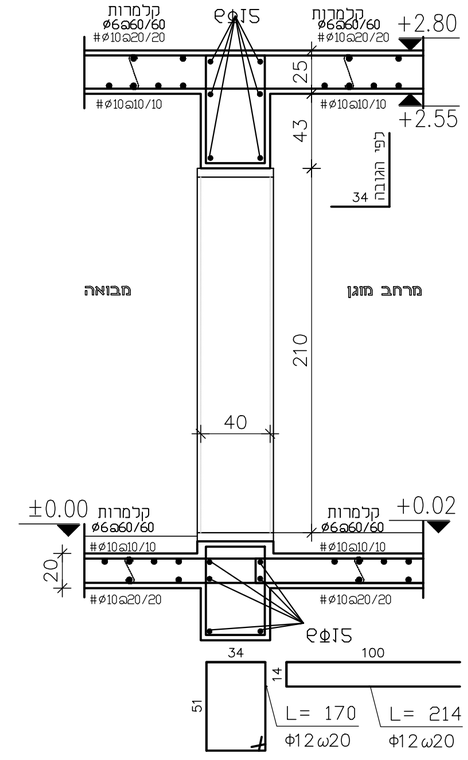

חתך ב-ב
קנ"מ 1:25

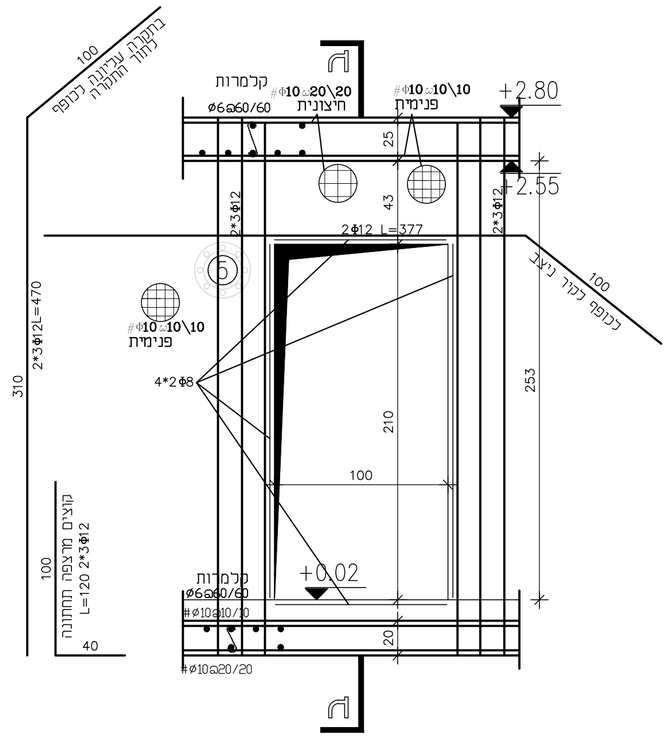

חזית פתח דלת
קנ"מ 1:25

הנחיות כלליות:
- יש לקרוא תוכנית זו יחד עם התכנית האדריכלית.
- יש לקרוא את כל התכניות יחד.
- אין לקחת מידות ע"י מדידה מהתכנית.
- על הקבלן לבדוק את כל המידות לפני ביצוע העבודה, במקרה של ספק או אי התאמה יש לפנות למהנדס.
- בסמן ב-30.
- רשתות הזיון מברזל מצולע רתיך.
- התוכניות ישארו רכושו הפרטי של המהנדס.
- העבודה תבוצע ע"י קבלן רשום. באחריות הקבלן להביא מהנדס ממעמו ולאשר הפיגומים.
- אין לבצע כל עבודה ע"פ תוכנית זו ללא רשיון בנייה בר תוקף.

תכנון: אינג' מאיר רונן	תאריך: 26.12.16
בקרה: אינג' מאיר רונן	
שרטוט: בתשבע פאוסט	ר.מס: 0024623
אישור: אינג' יעקב שפר	

שפר רונן מהנדסים
Schaffer & Ronen
Conservation Engineering
הנדסה חיזוק מבנים
רח' יפו 33 ירושלים, מיקוד 94221 | 33 Jaffa St. Jerusalem 94221, Israel
טלפון/פקס: 02-6221072 | tel/fax: +972-2-6221072
e-mail: office@shaferengineering.com

רחוב:	פארק אריאל שרון
שם הפרויקט:	חממה- חוות שלם
שם התוכנית:	פרטי ממ"ד-דלת
גליון:	14 מתוך 14
קנ"מ:	1:25
עידכון:	05.08.2020
גליונות אלו:	לעיון / למכרז / לביצוע

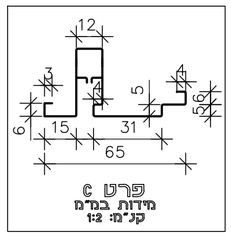

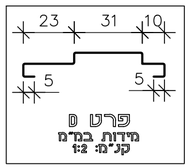

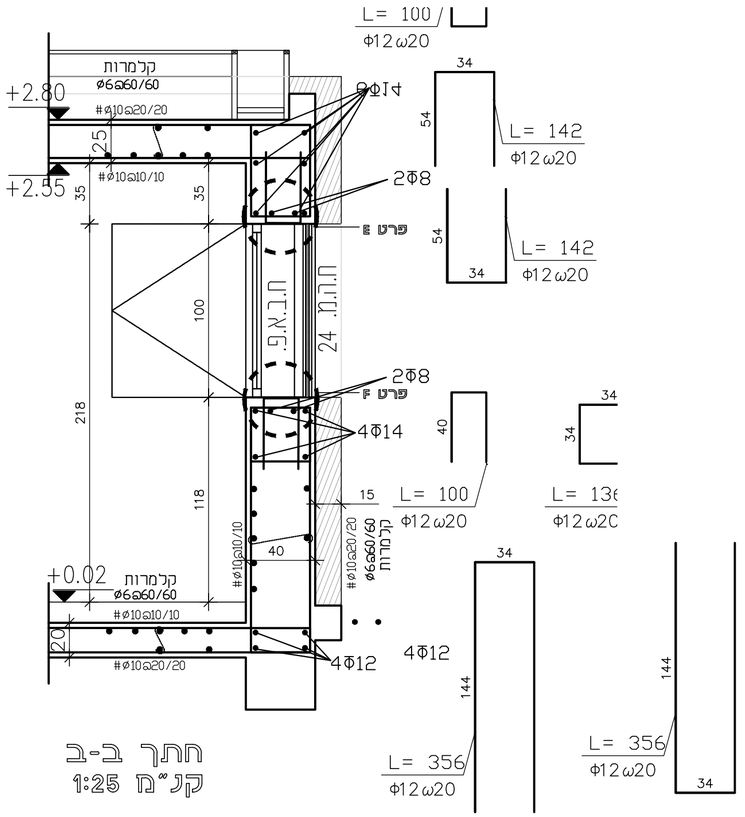

חתך ב-ב
קנ"מ 1:25

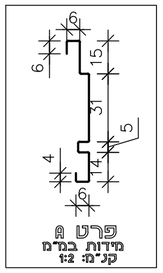

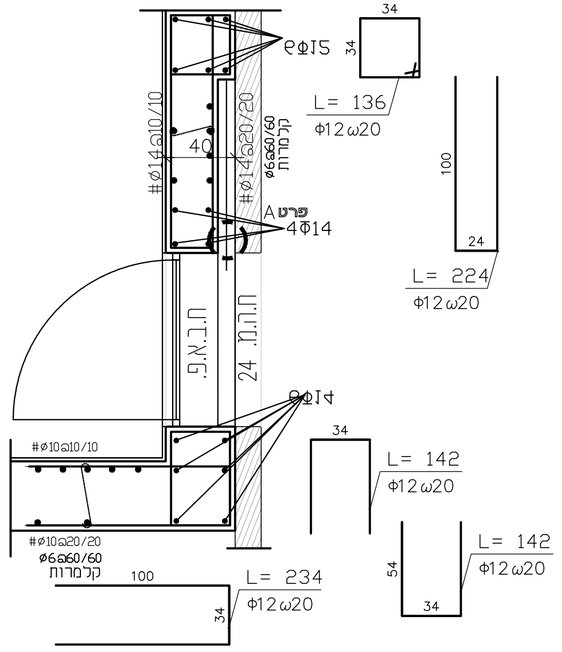

תכנית פתח חלון
קנ"מ 1:25

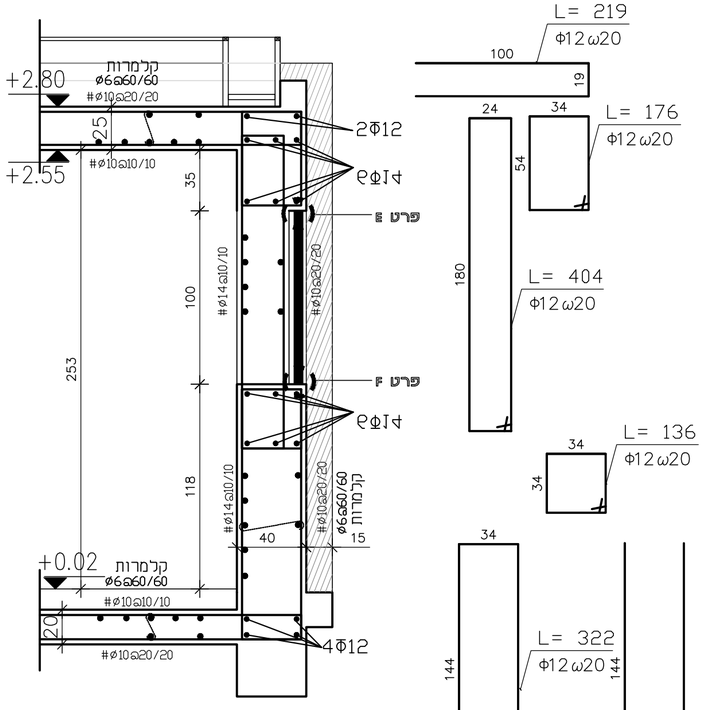

חתך ג-ג
קנ"מ 1:25

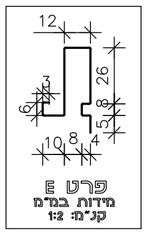

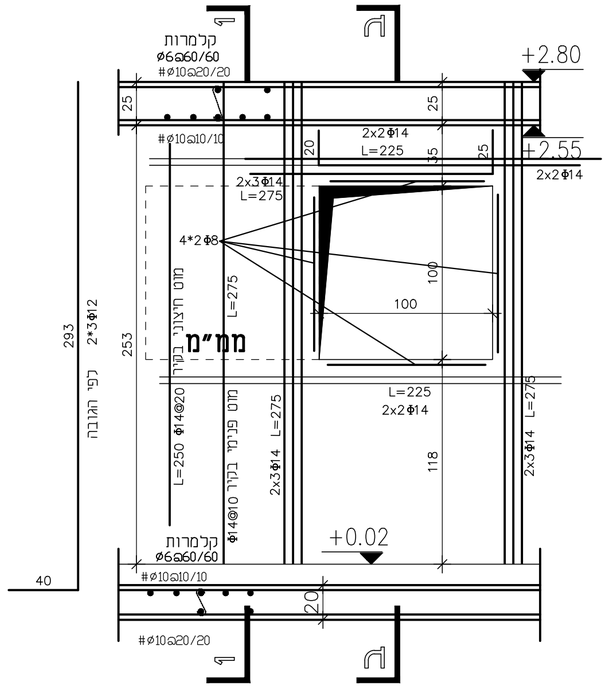

חזית פתח חלון
קנ"מ 1:25

הנחיות כלליות:
- יש לקרוא תוכנית זו יחד עם התכנית האדריכלית.
- יש לקרוא את כל התכניות יחד.
- אין לקחת מידות ע"י מדידה מהתכנית.
- על הקבלן לבדוק את כל המידות לפני ביצוע העבודה, במקרה של ספק או אי התאמה יש לפנות למהנדס.
- בטון ב-30.
- רשתות הזיון מברזל מצולע רתיך.
- התוכניות ישארו רכושו הפרטי של המהנדס.
- העבודה תבוצע ע"י קבלן רשום. באחריות הקבלן להביא מהנדס מטעמו ולאשר הפיגומים.
- אין לבצע כל עבודה ע"פ תוכנית זו ללא רשיון בנייה בר תוקף.

תכנון: אינג' מאיר רונן	תאריך: 26.12.16
בקרה: אינג' מאיר רונן	
שרטוט: בתשבע פאוסט	ר.מס: 0024623
אישור: אינג' יעקב שפר	

שפר רונן מהנדסים בע"מ Schaffer & Ronen
הנדסה ושימור מבנים Conservation Engineering
רחוב יפו 33 ירושלים, מיקוד 94221 | 33 Jaffa St. Jerusalem 94221, Israel
טלפון: 02-6221672 | פקס: 02-6221672 | e-mail: office@schaffer-ronen.com

הזמין:	פארק אריאל שרון
שם הפרויקט:	חממה- חוות שלם
שם התוכנית:	פרטי ממ"ד-חלון כיס

גליון:	קנ"מ: 1:25	
18 מתוך 14	עידכון: 05.08.2020	
גליונות אלו:	לעיון	למכרז / לביצוע

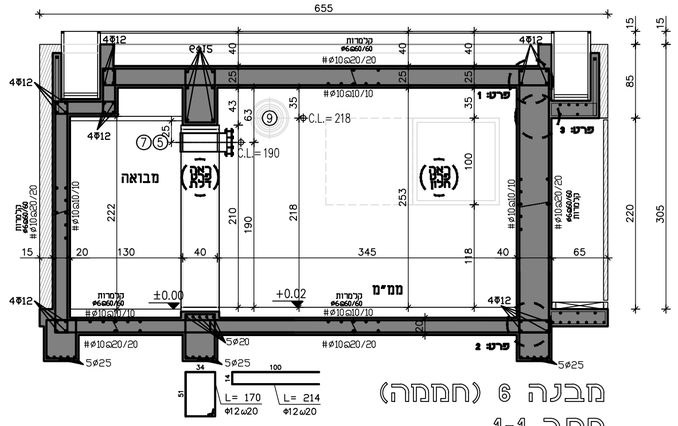

מבנה 6 (חממה)
חתך 1-1
קנ"מ 1:50

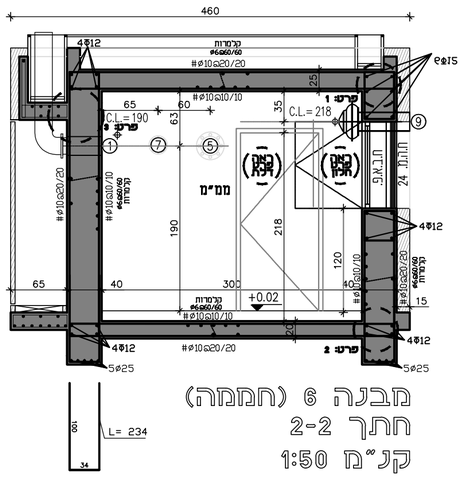

מבנה 6 (חממה)
חתך 2-2
קנ"מ 1:50

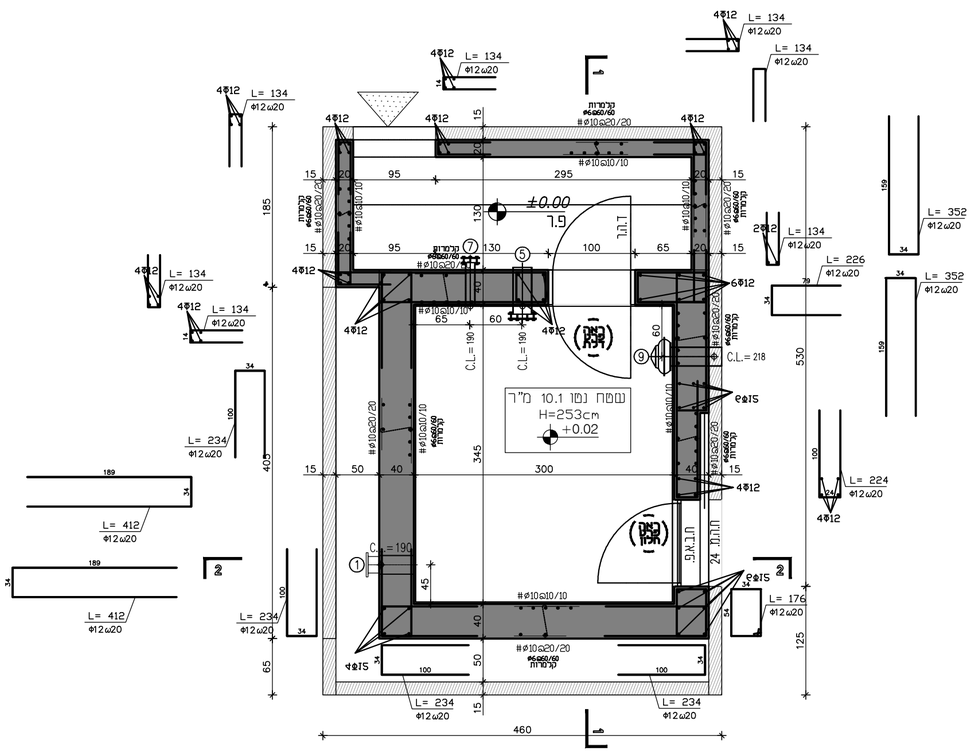

מבנה 6 (חממה)
תכנית ממ"ד
קנ"מ 1:50

פרטי ריתום

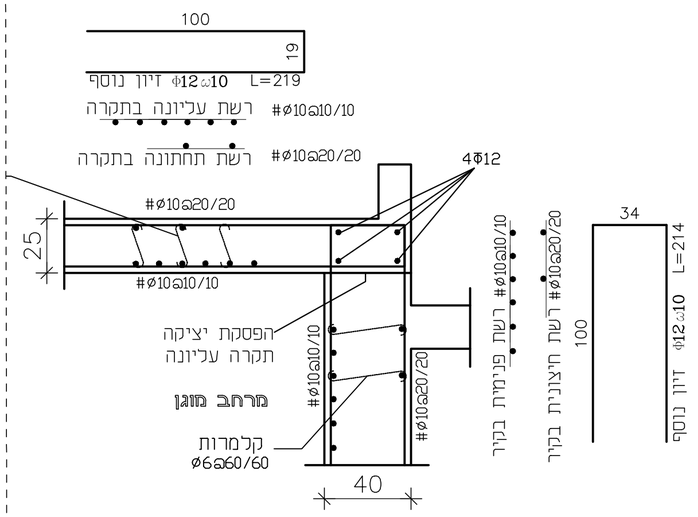

פרט 1: ריתום אנכי בין
קיר לתקרה עליונה
קנ"מ: 1:20

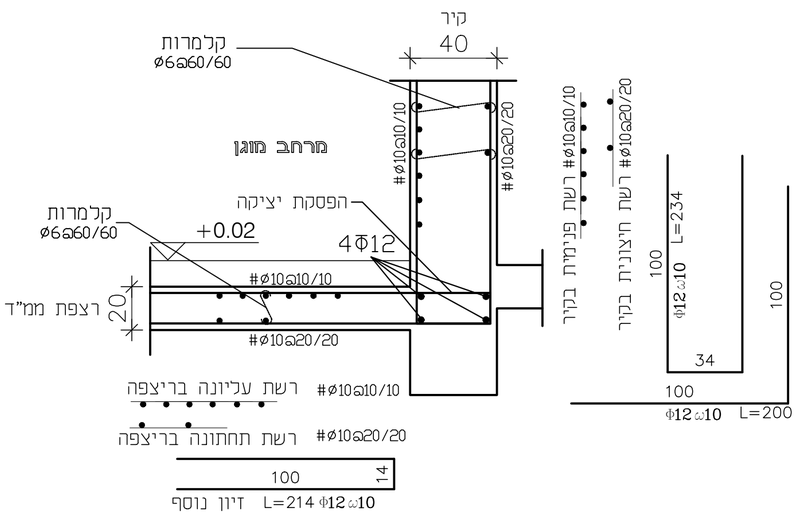

פרט 2: ריתום אנכי בין
רצפה לקיר
קנ"מ: 1:20

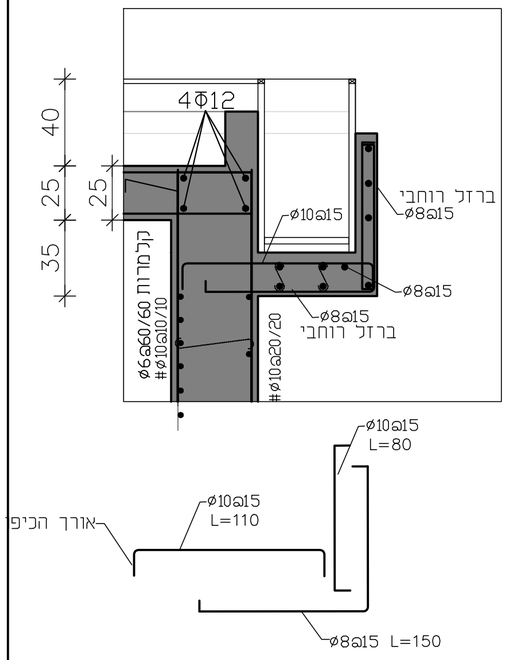

פרט 3: ריתום בין זיז לקיר
קנ"מ: 1:20

הנחיות כלליות:
- יש לקרוא תוכנית זו יחד עם התכנית האדריכלית.
- יש לקרוא את כל התכניות יחד.
- אין לקחת מידות ע"י מדידה מהתכנית.
- על הקבלן לבדוק את כל המידות לפני ביצוע העבודה, במקרה של ספק או אי התאמה יש לפנות למהנדס.
- בטון ב-30.
- רשתות הזיון מברזל מצולע רתיך.
- התוכניות ישארו רכושו הפרטי של המהנדס.
- העבודה תבוצע ע"י קבלן רשום. באחריות הקבלן להביא מהנדס מפעמו ולאשר הפיגומים.
- אין לבצע כל עבודה ע"פ תוכנית זו ללא רשיון בנייה בר תוקף.

תכנון: אינג' מאיר רונן	תאריך:	
בקרה: אינג' מאיר רונן	26.12.16	
שרטוט: בתשבע פאוסט	ר.מס:	
אישור: אינג' יעקב שפר	0024623	

שפר רונן מהנדסים Schaffer & Ronen
הנדסה ושימור מבנים Conservation Engineering
רחוב יח 33 ירושלים, מיקוד 94221, ישראל | 33 Jaffa St, Jerusalem, 94221, Israel
טלפון 02-6221072 | פקס' 02-6221072 | Tel/fax: +972-2-6221072
e-mail: office@shaferengr.com

הזמין:	
פארק אריאל שרון	
שם הפרויקט:	
חממה- חוות שלם	
שם התוכנית:	
תכניות ממ"ד	
גליון:	קנ"מ: 1:50
12 מתוך 14	עידכון: 05.08.2020
גליונות אלו:	לעיון / למכרז / לביצוע