| תאריך / תפקיד | המזמין | אדריכל | מנהל פרויקט | אדריפנים | אנסטי | מ"א | קונסטי | | | |
|---|---|---|---|---|---|---|---|---|---|---|
| | | | | | | | | | | |
| | | | | | | | | | | |
| | | | | | | | | | | |
| | | | | | | | | | | |
| | | | | | | | | | | |
| | | | | | | | | | | |

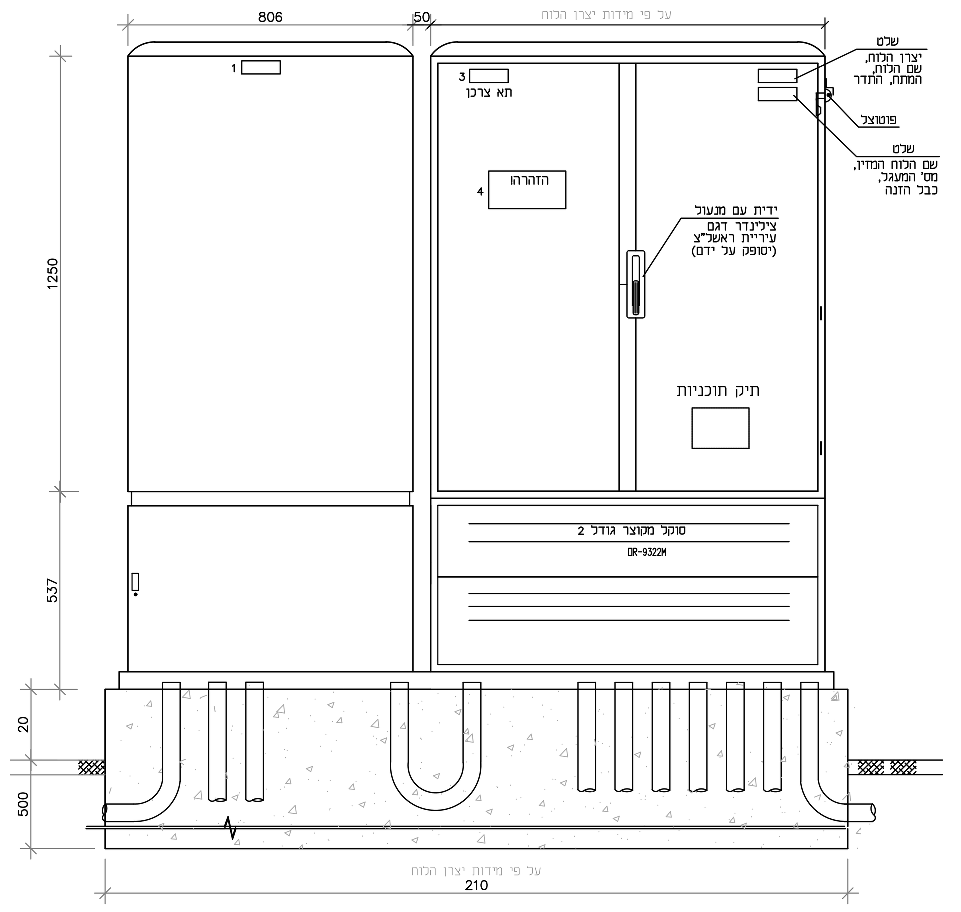


## שילוט

| | |
|---|---|
| תא חברת חשמל | 1 |
| סכנה חשמל ! | 2 |
| תא צרכן<br>עיריית ראשון לציון<br>טלי | 3 |
| אזהרה!<br>הדבקה מודעות אסורה<br>העבריין יענש | 4 |

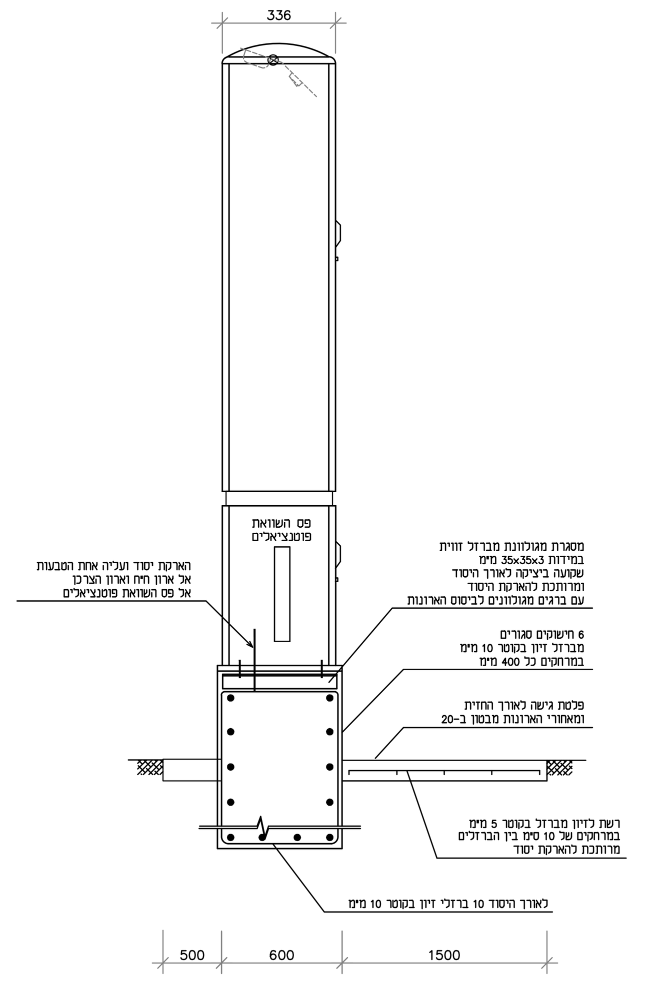


## הערות:

1. כל המידות במימ.
2. התאים יבנו מארונות מפוליאסטר משוריין דגם FGI
תוצרת ענבר או ארון במידות תואמות תוצרת אורלייט.
3. כל ברזלי הזיון ירותכו בכלוב אחד לפי תקן הארקת יסוד.
4. שלט סנדוויץ בחזית מרכזיה יהיה חרוט בנוסח שיקבע עיי עיריית ראשון לציון
5. כל החיזוקים יהיו מגולוונים.
6. במסד התחתון של הארונות יהיו פסים לחיזור וקשירת הכבלים.

## פרט הארקה יסוד משטח מרכזיית מאור

פס ברזל מגולוון (35X4) מימ ביציקת הבטון מכוסה בבטון בעובי 5 סימ
מכל קצה תחתון ודופן צדדית. הפס ירותך לפני היציקה, לזיון הארקת יסוד משטח
לוחות החשמל. הריתוך יבוצע לאורך משטח חפיפה של 4 סימ לפחות.
לפני ביצוע היציקה יש לקבל אישור המפקח לביצוע.

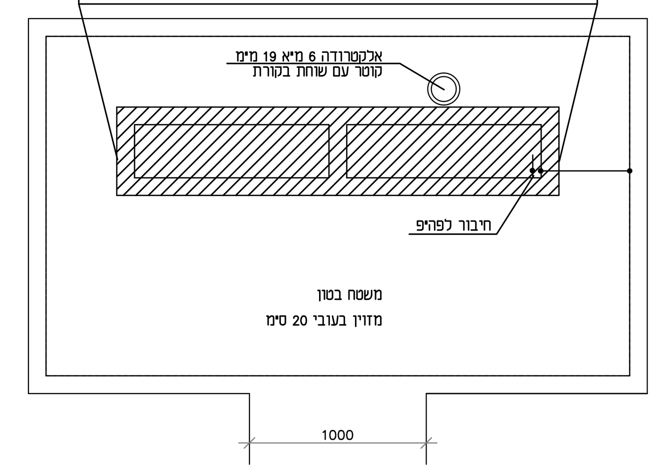


המידה כוללת:
1. אורך תא חברת חשמל;
2. מרחק בין תא צרכן למרכזית תאורה;
3. אורך מרכזית תאורה, כולל תא בקרה, על פי מידות יצרן המרכזיה

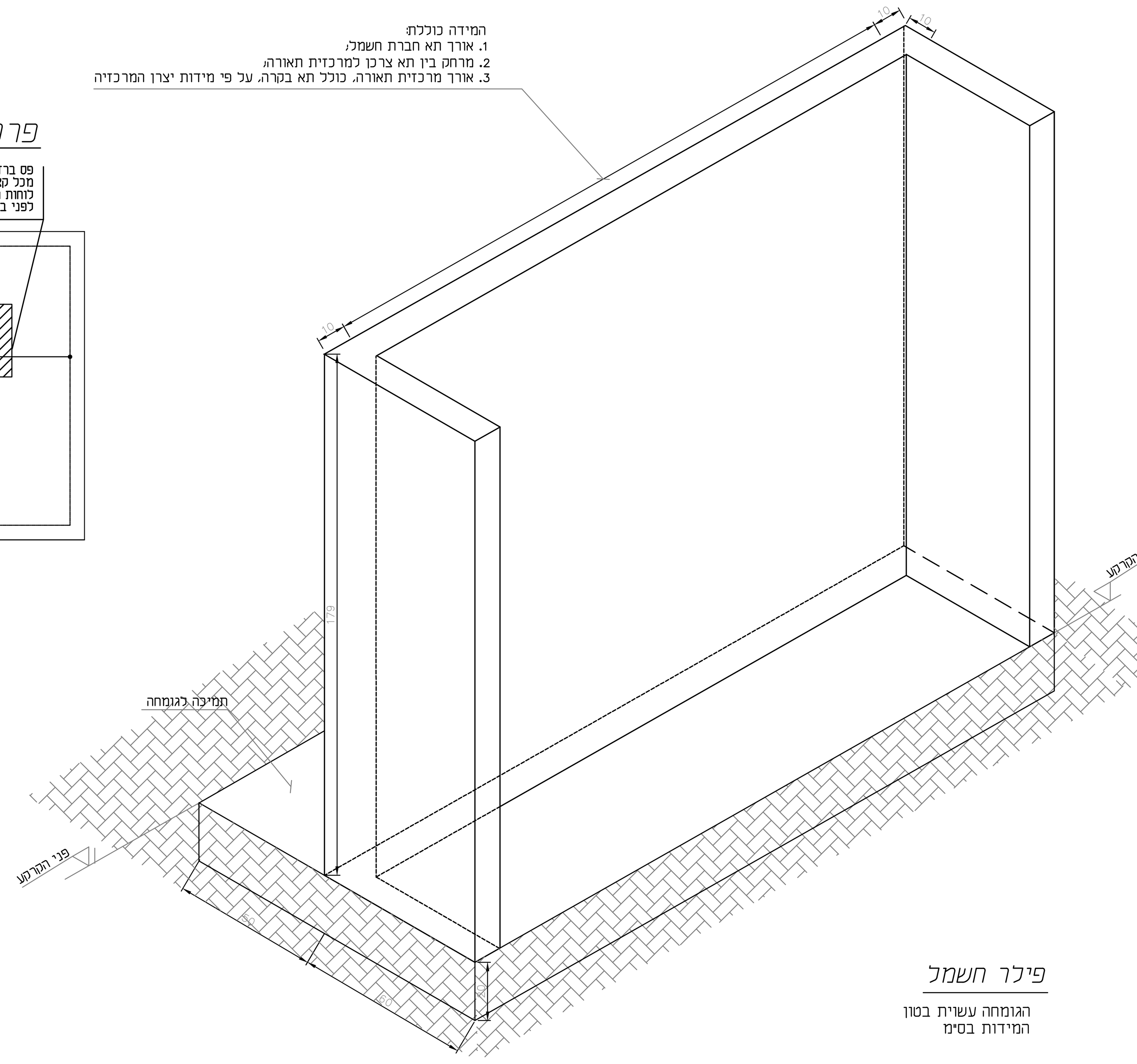


## פילר חשמל

הגומחה עשוית בטון
המידות בסימ

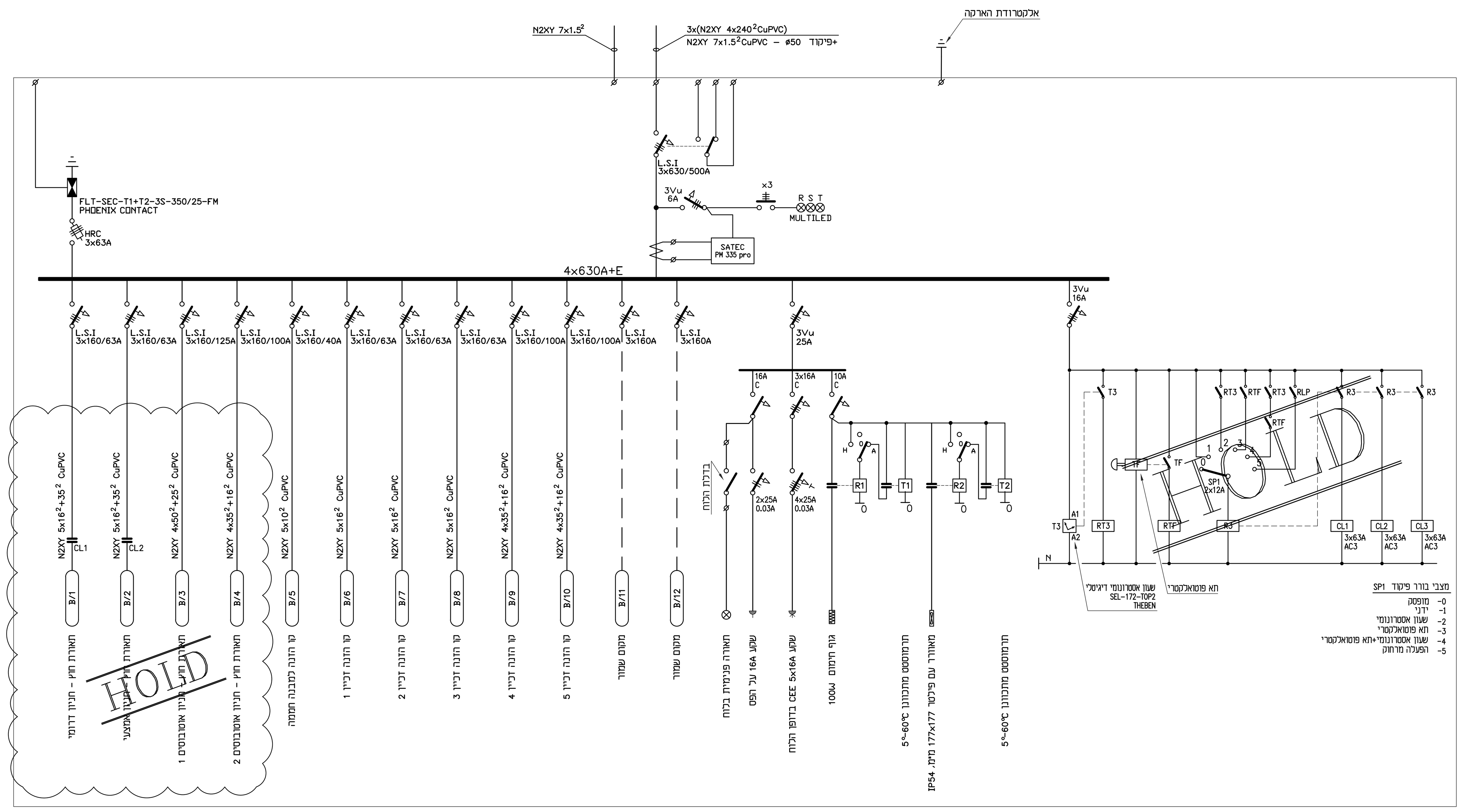


תכנית פילר "C"

## הערות :

1. הלוחות יבנו מפוליאסטר משוריין IP65 עם גגון ויצויידו בפנלים פנימיים
2. כל הכבלים המחוברים ללוחות ישולטו בשלטים, בני קיימא, עם מספר המעגל.
3. כל המוליכים יסומנו במספר המעגל בעזרת סימניות.
4. כניסת כל הכבלים ללוחות תבוצע בעזרת אטמים יעודיים תוצרת RITTAL.
5. שילוט האביזרים יבוצע עיי סנדוויץ חרוט. השילוט החיצוני יחוזק בעזרת ניטים,
השילוט הפנימי יודבק.
6. הפנל שמאחוריו יותקן תיק לאיחסון התכניות ויצוייד בצירים וידיות לפתיחה מהירה ללא כלים.

| תיקון בוצע ע"י | תיקונים | תאריך | מהדורה |
|---|---|---|---|
| | | | |

ג.ב.מהנדסים יועצים
ב"ב 51202, רח' ברוך הירש 30 טל': 5789499, פקס: 5789498
E-mail : office@gbeng.co.il

△ לעיון ● למכרז ⬡ לביצוע

הוכן עבור
# פארק אריאל שרון
## מתחם כניסה
תרשים "C" פילר C

תוכנן ע"י : דורון אברהם
שורטט ע"י : טל א.
אישר : ויקטור גוליאט
שם קובץ : 2164-L
מכון העתקות :
מידות הגליון : 115x90 סימ

מסי הפרוייקט : 2164
מסי הגליון : C
ק.מ.
תאריך : 22.1.24